СПЕЦИФИКАЦИЯ

Марка элемента	№ детали	Кол-во шт. т	Кол-во шт. н	Сечение	Длина мм	Вес, кг: Одной детали	Вес, кг: Всех шт.	Вес, кг: Элемента	Марка стали	Примечание
Б3-6	202	1		С12П	1300	13.5	13.5	13.7	С245	
		Вес сварных швов 1%					0.1			

Марка Б3-6 (1 шт.)

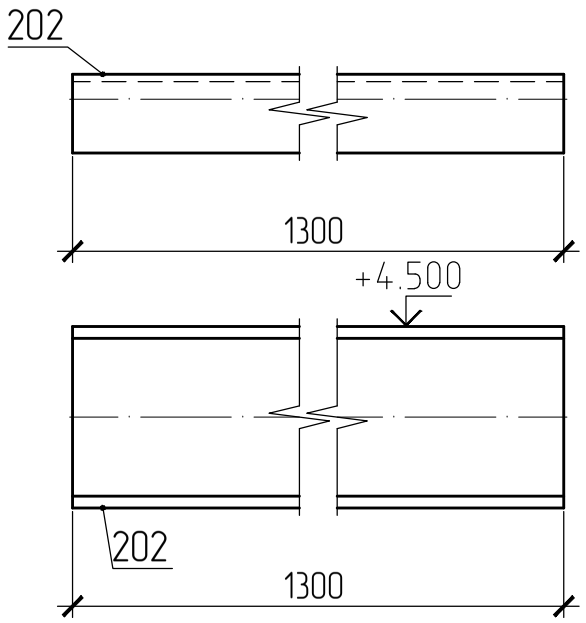

поз.202

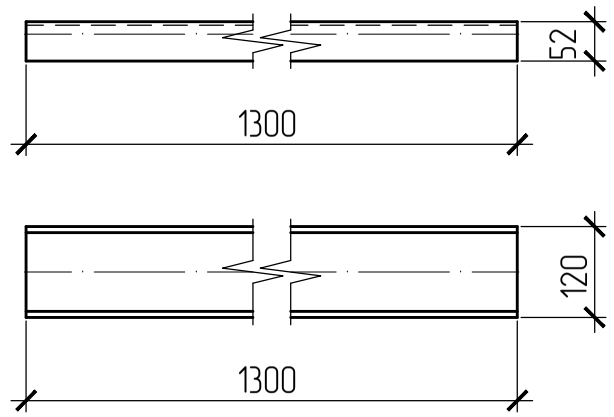

ВЫБОРКА МЕТАЛЛА

Профиль	Вес (кг)	Марка стали	Примечание
С12П	13.5	С245	
На сварные швы:	0.1		
Итого:	13.7		

ТРЕБУЕТСЯ ИЗГОТОВИТЬ

Марка элемента	Кол-во шт.	Вес, кгс: одного элемента	Вес, кгс: всех
Б3-6	1	13.7	13.7
Общий вес		13.7	

Изготовление конструкций и их монтаж производить в соответствии с требованиями:

- *ГОСТ 23118-99 "Конструкции стальные строительные"*
- *СП53-101-98 " Изготовление и контроль качества стальных строительных конструкций"*
- *СНиП 3.03.01.87 " Несущие ограждающие конструкции"*
- *СНиП II-23 81 " Стальные конструкции"*

3. *Размеры в скобках ,выполнить после сборки и сварки.*
4. *Острые кромки деталей и отверстий притупить по R=1мм.*
5. Все металлоконструкцию окрасить ГФ-021-(2 слоя)
6. *Места монтажных швов не грунтовать на 80мм.*

Взам. инв. N | Подпись и дата | Инв. N подл.

147,1-КМД

Изм.	Кол.уч	Лист	Nдок.	Подпись	Дата
Гл.Конс.					26.03.2016
					26.03.2016
					26.03.2016
					26.03.2016
Вед.Конс.					26.03.2016
Конструктор					26.03.2016

Балка

Б3-6

Котельная мощностью 150,8 М Вт состоящая из 7-и этапов строительства 1 этап строительства

Стадия	Масса	Масштаб
		1:10,15
Лист 139	Листов	